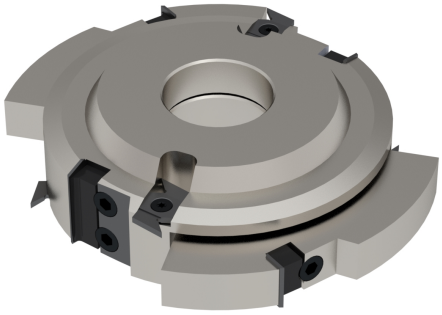

A0897

Gruppo frese per porte ad alzante scorrevole
Tools insert set for sliding doors

IMPIEGO / *FUNCTION*
toupie
spindle moulder

DESCRIZIONE / *DESCRIPTION*

Gruppo composto da due frese per la realizzazione di porte scorrevoli. Per eseguire la lavorazione completa della porta occorre lavorare il traverso superiore considerando il diametro minimo di riferimento dell'utensile (160 mm). Per eseguire la lavorazione dei montanti è necessario spostare l'appoggio della toupie 5 mm più vicino all'albero della macchina.Per realizzare il traverso inferiore si deve rimuovere la fresa A e spostare di 32 mm l'appoggio della toupie verso l'albero.

Group composed of two cutters for making sliding doors. To carry out the complete machining of the door it is necessary to machine the upper croospiece considering the minimum reference diameter of the tool (160 mm). To work on the jambs, it is necessary to move the spindle moulder support 5 mm closer to the machine shaft. To make the lower crosspiece, remove cutter A and move the spindle moulder support by 32 mm towards the shaft.

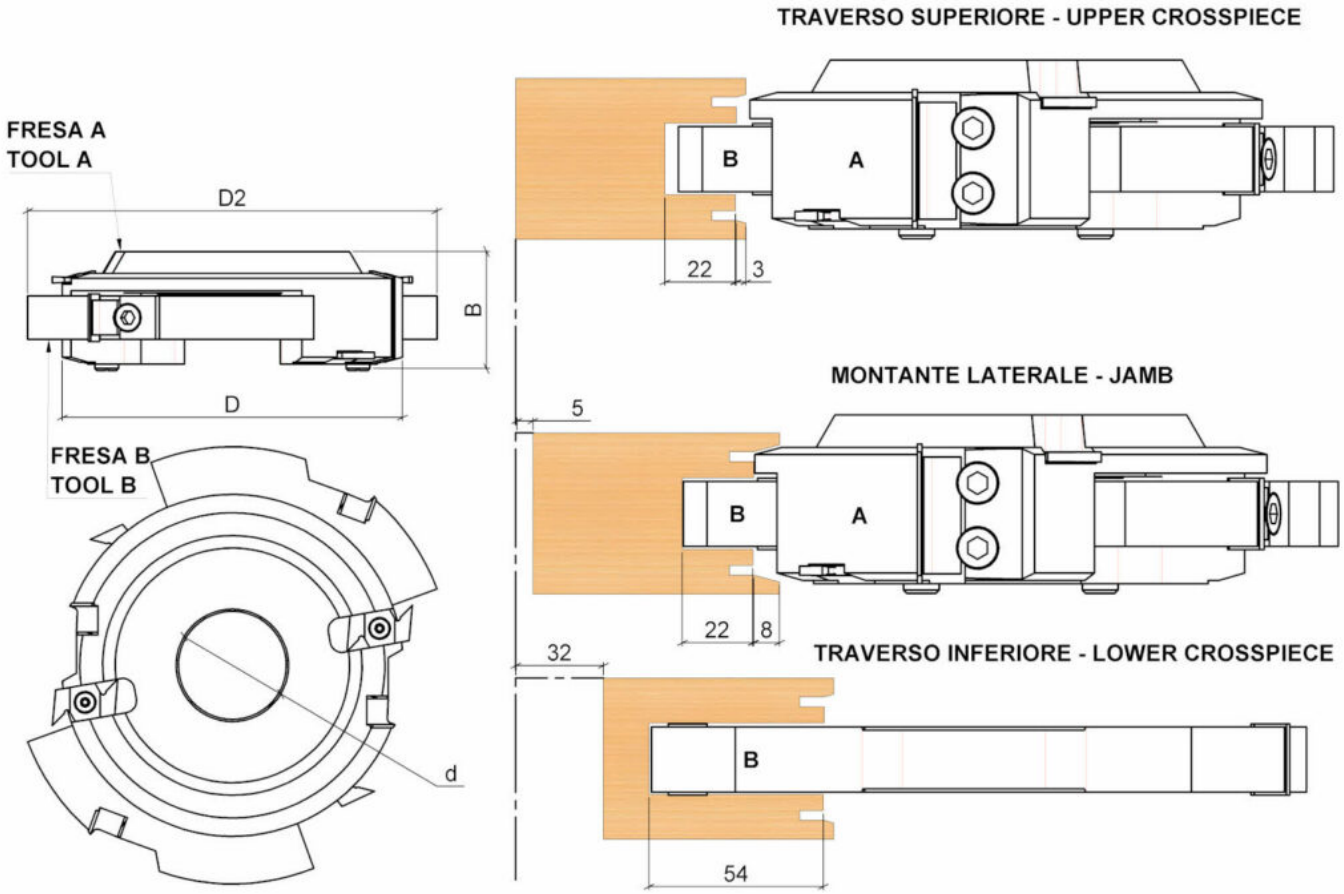

DATI TECNICI / *TECHNICAL DATA*

A0897

ART	COD	DRW	D	B	Z	d	D2	ROT	DC
A0897	001	6668	160	50	2	35-40-50	204	Dx - Rh	4