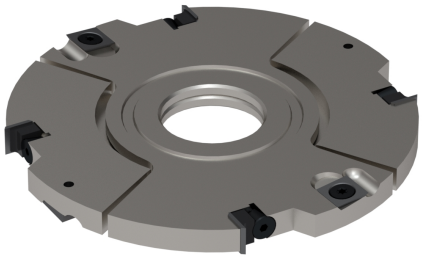

A0351

Teste portacoltelli per incastri regolabili con anelli spessore 12-23,5

Adjus. insert grooving cutters thickness 12-23,5

IMPIEGO / *FUNCTION*

scorniciatrice, toupie

moulder, spindle moulder

DESCRIZIONE / *DESCRIPTION*

Testa con n.4 coltellini reversibili in HW (Hm integrale) e n.4 rasanti in HW (Hm integrale), posizionati 2 per ogni fianco dell'utensile. Mediante anelli in dotazione è possibile regolare lo spessore degli incastri.

Cutter with n.4 HW (integral tungsten carbide) reversible inserts and n.4 HW (integral tungsten carbide) spurs, 2 at every side of the tool. Grooves height adjustement is possible by distance rings included

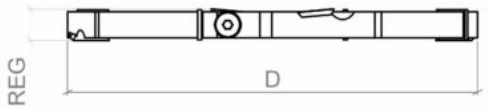

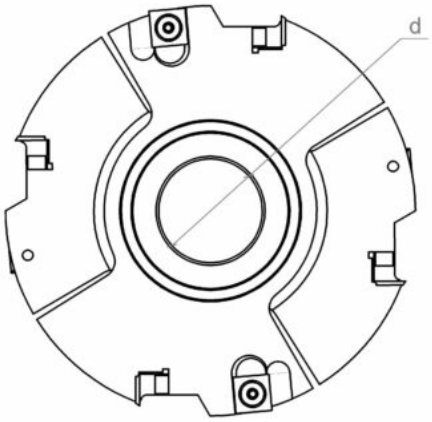

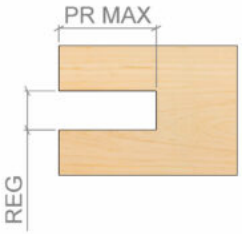

DATI TECNICI / *TECHNICAL DATA*

ART	COD	DRW	D	Z	d	RI	REG	ROT	PR MAX
A0351	001	48588	140	4	30-35-40-50	4	12-23.5	Dx Rh	30
A0351	002	49411	160	4	30-35-40-50	4	12-23.5	Dx Rh	40
A0351	003	52288	180	4	30-35-40-50	4	12-23.5	Dx Rh	50

RICAMBI / *SPARE PARTS*

COD.		QTY		QTY	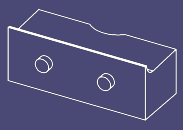	QTY	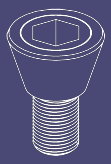	QTY
A0351.001	A0520.003.3341	4	A0540.001.3579	4	A1057.021.15806	4	A1078.013.15429	4
A0351.002	A0520.003.3341	4	A0540.001.3579	4	A1057.021.15806	4	A1078.013.15429	4
A0351.003	A0520.003.3341	4	A0540.001.3579	4	A1057.021.15806	4	A1078.013.15429	4

COD.		QTY
A0351.001	A1081.005.34356	4
A0351.002	A1081.005.34356	4
A0351.003	A1081.005.34356	4