A0349

Gruppo teste portacoltelli sagomati per antiscivolo

Cutterheads set for non-slip floor

MATERIALE LAVORATO / *MATERIALS*
legno duro
hHrd wood, hHrd wood

IMPIEGO / *FUNCTION*
scorniciatrice, toupie
moulder, spindle moulder

DESCRIZIONE / *DESCRIPTION*
Gruppo composto da 2 teste portacoltelli, indicato per la creazioni di pavimenti antiscivolo.

Cutter set for production of wooden steps and non-slip surfaces

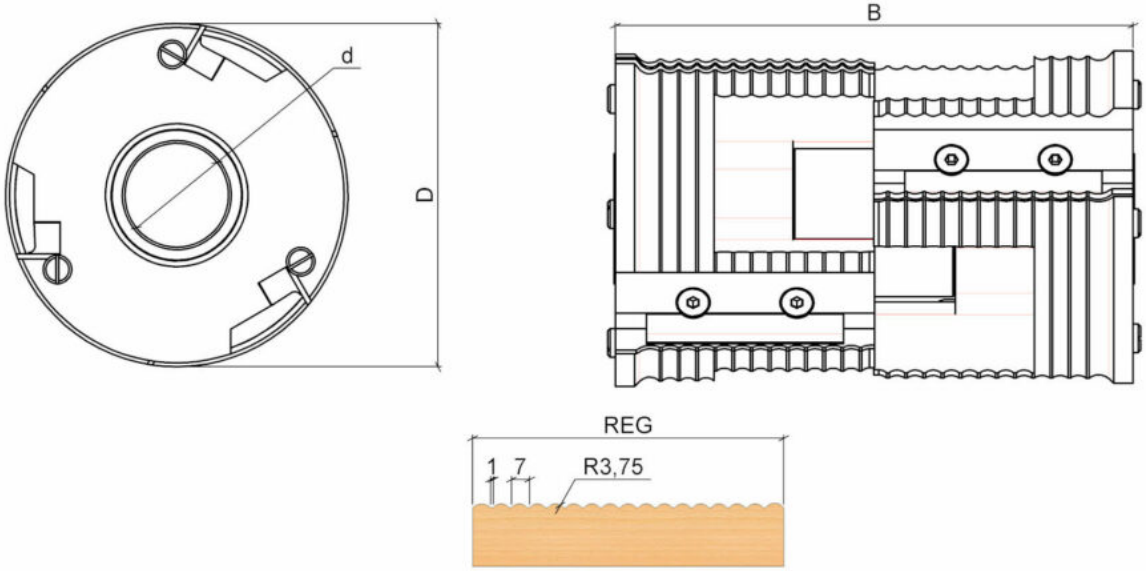

DATI TECNICI / *TECHNICAL DATA*

ART	COD	DRW	D	Z	d	REG
A0349	001	21303	125	3+3	30-32-35-40	120-176

RICAMBI / *SPARE PARTS*

COD.	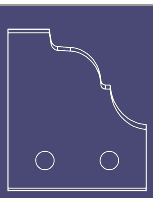	QTY	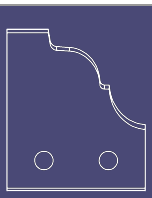	QTY	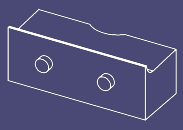	QTY	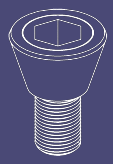	QTY
A0349.001	A0560.999.21301	3	A0560.999.21298	3	A1057.017.10040	6	A1078.015.6439	12

COD.	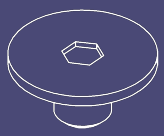	QTY
A0349.001	A1077.012.2807	6