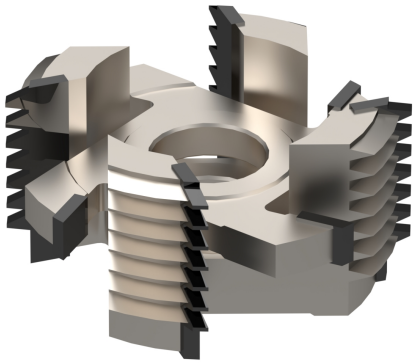

A0040

Gruppo frese per giunzioni regolabili
Adjustable joint cutters

MATERIALE LAVORATO / *MATERIALS*
legno duro, legno tenero
hHrd wood, hHrd wood, soft wood

IMPIEGO / *FUNCTION*
scorniciatrice, toupie
moulder, spindle moulder

INFO ORDINE / *ORDER INFO*
Specificare nell'ordine il materiale del tagliente Hc o Hs.
Specify in the order the material of the cutting edge Hc or Hs.

DESCRIZIONE / *DESCRIPTION*
Le due frese sono regolabili mediante anelli distanziali in dotazione. Profondità di giunzioni eseguibili: 8 mm; tagliente in Hc (Hm riportato) per legni duri e abrasivi. Tagliente in Hs (Hss) per legni teneri e nodosi per cui il prezzo è a preventivo.

The two cutters are adjustable with distance rings included; For joint depth: 8 mm; Hc (brazed tungsten carbide) execution for abrasive and hard wood.Hs(HSS) for soft and knotty wood for which the price is on request.

VARIANTI / *OPTIONS*
Esecuzione frese Z=2: sconto 20%;

For Z=2 execution: 20%discount.

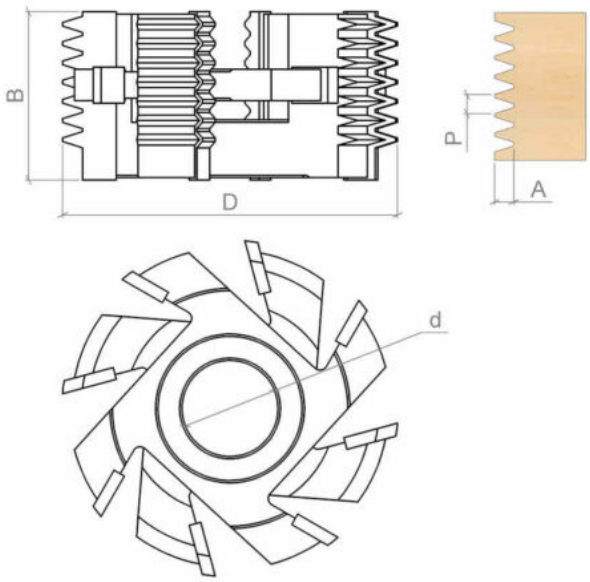

DATI TECNICI / *TECHNICAL DATA*

ART	COD	DRW	D	B	Z	d	REG	P	A
A0040	001	52109	150	80	3	30-35-40-50	15-75	8	8